AVERTISSEMENT

Le non-respect des instructions ci-dessous peut entraîner l'endommagement du produit fourni par nos soins et le rejet de la réclamation.

AVANT LE MONTAGE, LES ÉTAPES SUIVANTES DOIVENT ÊTRE EXÉCUTÉES :

→ Nettoyez soigneusement le siège de l'injecteur.

→ Utilisez de nouveaux joints thermiques sous les injecteurs.

1 Changez le filtre à carburant.

2 Nettoyez le circuit de carburant (y compris les conduites de carburant) et le réservoir de carburant.

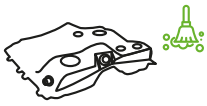

3 Surface du siège - ponçage des arêtes vives ou repositionnement. Cela évitera d'endommager les bagues d'étanchéité.

4 Utilisez toujours des vis de fixation neuves.

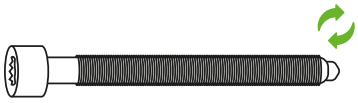

5 Remplacez le faisceau de câbles menant à l'injecteur pompe dans la culasse.

6 Fixez la jauge sur la vis de réglage de l'injecteur pompe. Faites tourner le vilebrequin dans le sens de rotation du moteur jusqu'à ce que le galet de culbuteur atteigne l'extrémité de la rotule de commande.
A) Le côté sur lequel se trouve le galet de culbuteur A est au point le plus haut.
B) Le galet B du culbuteur est au point le plus bas.

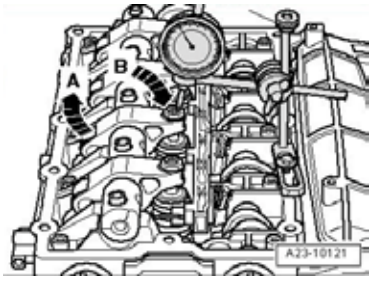

7 Retirez le produit. Vissez la vis de réglage dans le culbuteur jusqu'à sentir une résistance (l'injecteur pompe est en butée). Lorsque la butée est atteinte, dévissez la vis de réglage en la tournant : **selon les spécifications du fabricant (en fonction du type de moteur).**

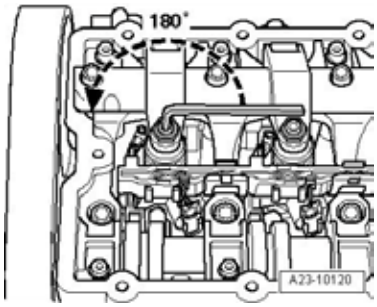

8 Maintenez la vis de réglage dans cette position et serrez-la au couple de serrage spécifié par le fabricant.

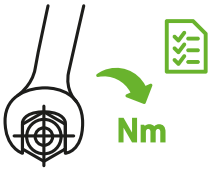

AVERTISSEMENT

Le non-respect des instructions ci-dessous peut entraîner l'endommagement du produit fourni par nos soins et le rejet de la réclamation.

Raisons courantes des réclamations injustifiées

Exemples d'injecteurs pompe UIS/PD reconditionnés endommagés après plusieurs kilomètres en raison d'une installation incorrecte.

Joint d'étanchéité endommagé

Bande en caoutchouc insuffisamment lubrifiée lors du montage. Cela provoque une fuite de la culasse, puis un dysfonctionnement de l'injecteur.

Endommagement de l'élément interne

En raison d'un couple de serrage incorrect de l'injecteur.

Surfaces des sièges

Non nettoyées

Insuffisamment nettoyé et nivelé.

ATTENTION!

60% des réclamations pour défaut d'injecteur pompe UIS/PD reconditionné sont injustifiées en raison d'un montage incorrect. Suivez les instructions et utilisez le matériel adapté.